690 V NH 1

c UL us E180276

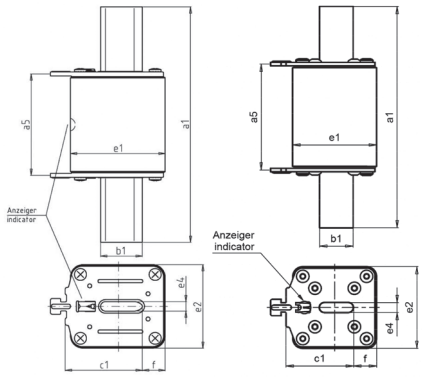

125 A – 400 A 450 A – 700 A

Verpackungseinheit / Packing unit: 3 Stück / 3 pieces

Betriebsklasse / Class	
aR	IEC 60 269-4 VDE 0636-4 UL 248-13

Bemessungs-spannung Rated Voltage	Artikel Nr. Article No	Größe Size	Bemessungs-strom Rated Current	Länge Length							
				a_5	a_1	b_1	e_4	e_1	e_2	f	c_1
V			A	mm	mm	mm	mm	mm	mm	mm	mm
690	20 211 32	1	125-400	65	135	20	6	51,5	42	14	40
			450-700					50	50		

Bemessungsausschaltvermögen / Rated breaking capacity
120 kA AC 760 V
30 kA DC 550 V (125-400A)
30 kA DC 500 V (450-700 A)

Bemessungsstrom Rated Current	Artikel Nr. Article No.	Gewicht Weight	Bemessungs-spannung Rated Voltage		Schmelzintegral Pre-Arcing I^2t-Value	Ausschaltintegral Total I^2t-Value	Leistungsabgabe Power Loss
	mit Kombimelder* with combi indicator		IEC 60269-4	UL 248-13		@ AC 690 V	
A		kg / 1	V	V	A^2s	A^2s	W
125 RC 75	20 211 32.125	0,48	690	700	570	3.900	11
160 RC 95	20 211 32.160	0,48	690	700	1.200	8.200	13
200 RC 120	20 211 32.200	0,48	690	700	2.500	16.000	15
250 RC 150	20 211 32.250	0,48	690	700	5.300	35.000	16
315 RC 190	20 211 32.315	0,48	690	700	8.200	55.000	20
350 RC 210	20 211 32.350	0,48	690	700	10.000	73.000	24
400 RC 240	20 211 32.400	0,48	690	700	16.000	120.000	26
450 RC 270	20 211 32.450	0,55	690	700	32.000	150.000	23
500 RC 300	20 211 32.500	0,55	690	700	36.000	185.000	26
550 RC 330	20 211 32.550	0,55	690	700	47.000	230.000	27
630 RC 350	20 211 32.630	0,55	690	700	64.000	340.000	28
700 RC 380	20 211 32.700	0,55	690	700	84.000	440.000	32

* Nennwert und Bemessungsstrom werden in einer Doppelbenennung geführt und sind durch ein „RC“ („RC“ = „Rated Current“) getrennt. Der Nennwert bezieht sich ausschließlich auf den Kennlinienverlauf, wohingegen der Bemessungsstrom den Dauerstrom unter Normbedingungen kennzeichnet und dadurch die Grenzleistungsaufnahme von genormten Sicherungsunterteilen nach DIN VDE 0636-2 berücksichtigt. Zudem ist durch die Berücksichtigung des RC-Wertes ein Wechsellastfaktor von 1 anzuwenden.

* Rating and rated current will be shown in a kind of double designation and are separated by „RC“ („RC“= Rated Current). The rating refers only to the time/current characteristic, whereas the rated current indicates the maximum continuous current under standard test conditions and takes the maximum power consumption of standard fuse holders, according to IEC 60269-2 into account. By using the RC-Value, the derating for cyclic loads „A2“=1 can be applied.

Applikationskoeffizienten / Application coefficients (Weiterführende Informationen hier zum Download / for more information download here)

a	A2*	B1 max.	B2	Cf3
130	1,0	1,25	0,6	0,8

* Ein Wechsellastfaktor „A2“=1 gilt in Verbindung in Verbindung mit dem angegebenen RC-Wert/
A cycling load factor „A2“=1 can only be applied in combination with the given RC value.

© 2022-10 SIBA GmbH | www.siba.de | info@siba.de | Änderungen vorbehalten

690 V | NH 1

cULus E180276

Zeit/Strom-Kennlinien
Time-current characteristics

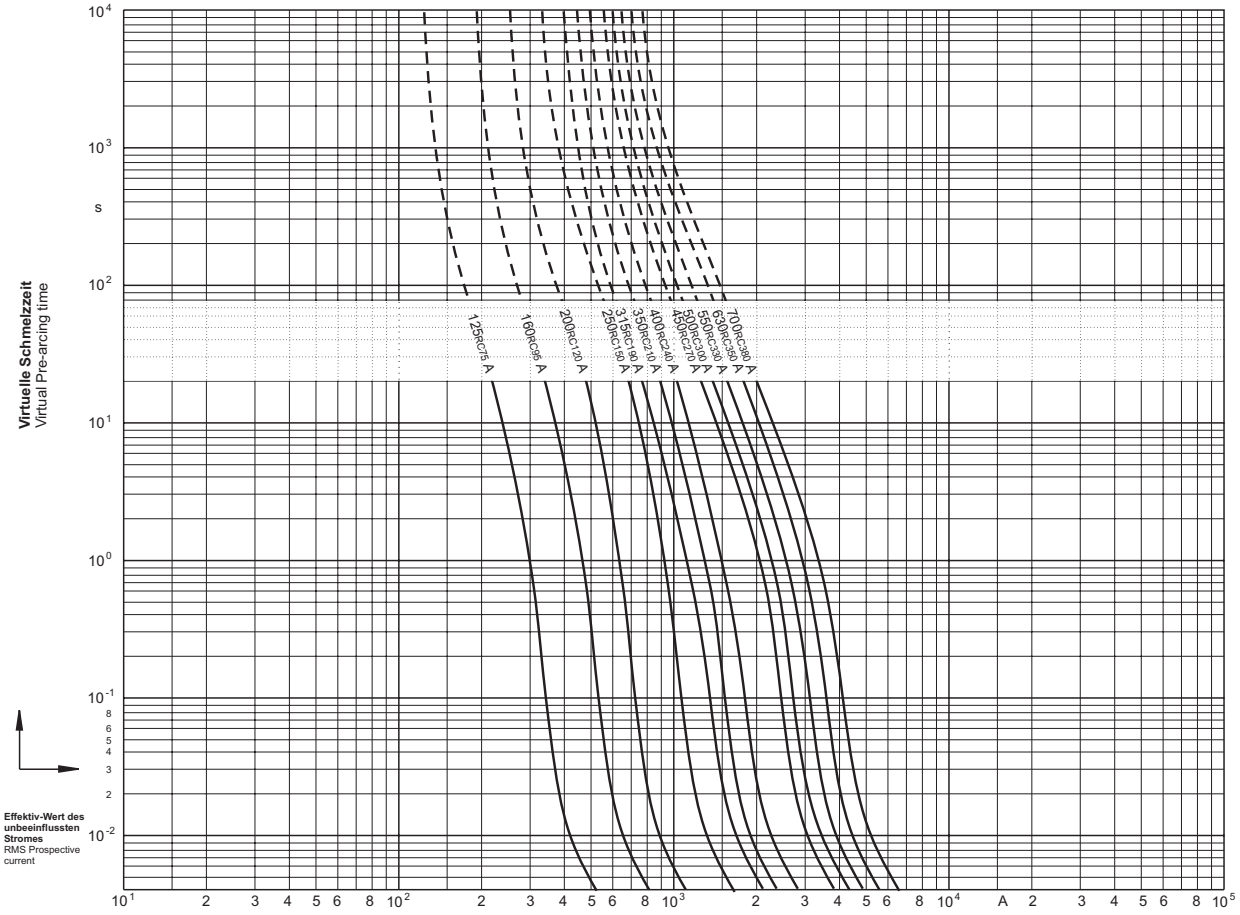

Durchlass-Strom
Cut-off current

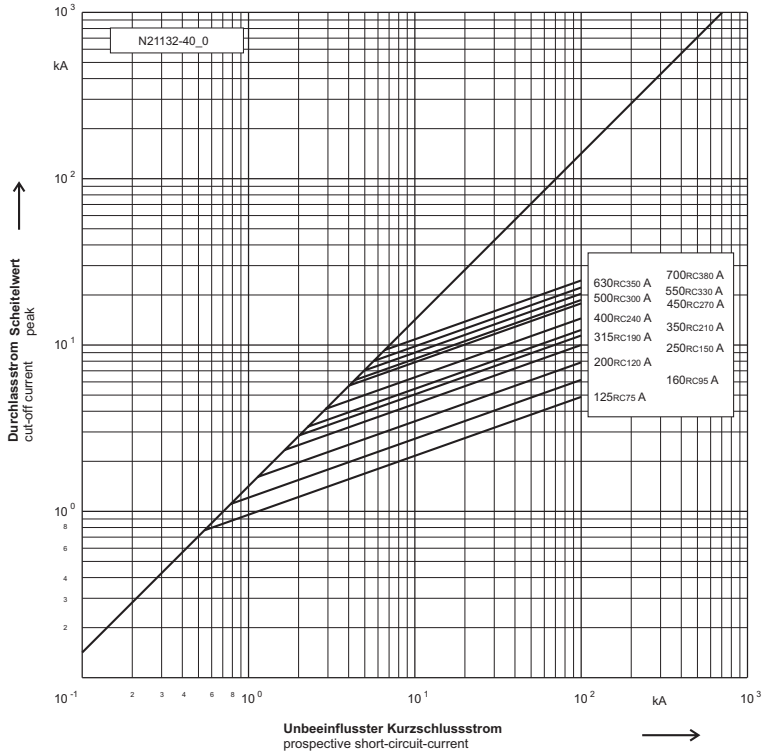

Schalt-spannungs-diagramm
Arc Voltage-Diagram

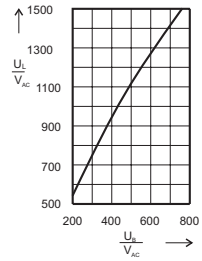

Umrechnungs-faktor für den Ausschalt I^2t-Wert
Reduction factor for total I^2t-value

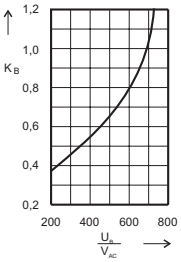

Umrechnungs-faktor der Leistungs-abgabe
Reduction factor for Power Loss

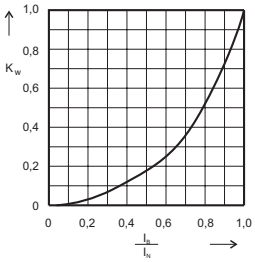

© 2022-10 SIBA GmbH | www.siba.de | info@siba.de | Änderungen vorbehalten